▶ 取付はネジ穴とEinsパーツ（ジャングルジムシリーズφ12）の選択が可能です。

CHK-EL1-12

ランナーチャックEL（センサー無）

注文コードNo.	022994 P
型　式	CHK-EL1-12
標準価格	¥13,800（税別）

- 重量：143g　● 掴み力：45N
- 配管継手BF-5付属
- センサーの後付はできません。

ランナーチャックEL（近接センサー付）

注文コードNo.	023000 P
型　式	CHK-EL1-12-C
標準価格	¥21,200（税別）

- 重量：155g　● 掴み力：45N
- 配管継手BF-5付属
- センサーは直流3線式
- 端末処理はしておりません。
- ハーネス長：1,000mm

ランナーチャックEL（リミットSW付）

注文コードNo.	023006 P
型　式	CHK-EL1-12-C1
標準価格	¥19,000（税別）

- 重量：145g　● 掴み力：45N
- 配管継手BF-5付属
- センサーは直流2線式
- 定格電流：1mA 5VAC to 100mA 30VDC
- 端末処理はしておりません。
- ハーネス長：300mm

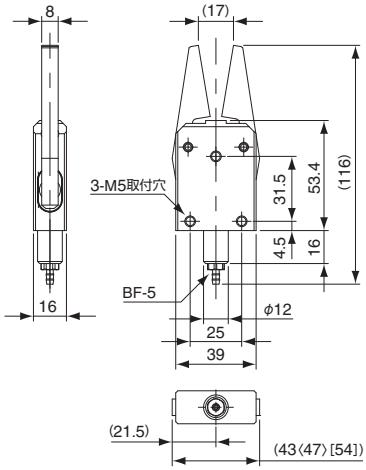

近接センサー付

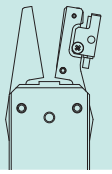

リミットSW付

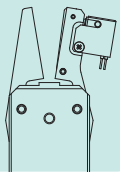

※ベース図面はCHK-EL1-12を示す。
※〈　〉寸法はCHK-EL1-12-Cを示す。この寸法は近接スイッチを含む寸法です。
※［　］寸法はCHK-EL1-12-C1を示す。この寸法はリミットSWを含む寸法です。

▶ 取付はネジ穴とEinsパーツ（ジャングルジムシリーズφ20）の選択が可能です。

CHK-EX1-20

ランナーチャックEX（センサー無）

注文コードNo.	022995 P
型　式	CHK-EX1-20
標準価格	¥16,800（税別）

- 重量：280g　● 掴み力：80N
- 配管継手BF-6付属
- センサーの後付はできません。

ランナーチャックEX（近接センサー付）

注文コードNo.	023001 P
型　式	CHK-EX1-20-C
標準価格	¥24,300（税別）

- 重量：283g　● 掴み力：80N
- 配管継手BF-6付属
- センサーは直流3線式
- 端末処理はしておりません。
- ハーネス長：1,000mm

ランナーチャックEX（リミットSW付）

注文コードNo.	023007 P
型　式	CHK-EX1-20-C1
標準価格	¥23,000（税別）

- 重量：272g　● 掴み力：80N
- 配管継手BF-6付属
- センサーは直流2線式
- 定格電流：1mA 5VAC to 100mA 30VDC
- 端末処理はしておりません。
- ハーネス長：300mm

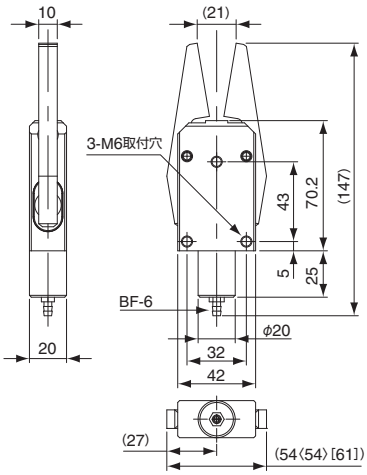

近接センサー付

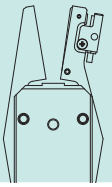

リミットSW付

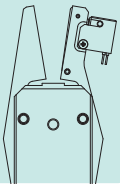

※ベース図面はCHK-EX1-20を示す。
※〈　〉寸法はCHK-EX1-20-Cを示す。この寸法は近接スイッチを含む寸法です。
※［　］寸法はCHK-EX1-20-C1を示す。この寸法はリミットSWを含む寸法です。

近接センサー Ass'y

注文コードNo.	023014 P
型　式	CHK-E1SME
標準価格	¥7,000（税別）

- 重量：15g
- 対応：ES1/EM1（Eシリーズへの取付はできません）
- セット内容：近接センサー、センサーブラケット、バネ、取付ボルト類
- 端末処理はしておりません。
- ハーネス長：1,000mm

近接センサー Ass'y

注文コードNo.	023015 P
型　式	CHK-E1LXE
標準価格	¥7,000（税別）

- 重量：15g
- 対応：EL1/EX1/EL2L/EX2L（Eシリーズへの取付はできません）
- セット内容：近接センサー、センサーブラケット、バネ、取付ボルト類
- 端末処理はしておりません。
- ハーネス長：1,000mm

リミットスイッチ Ass'y

注文コードNo.	023016 P
型　式	CHK-E1SW
標準価格	¥3,000（税別）

- 重量：7g
- 対応：ES1/EM1/EL1/EX1/EL2L/EX2L（Eシリーズへの取付はできません）
- セット内容：リミットスイッチ、センサーブラケット、バネ、取付ボルト類
- 定格電流：1mA 5VAC to 100mA 30VDC
- 端末処理はしておりません。　● ハーネス長：300mm

P ポイント対象品