平行チャック（複動型）

内蔵された2本のシリンダーによって左右のツメの単独開閉が可能。

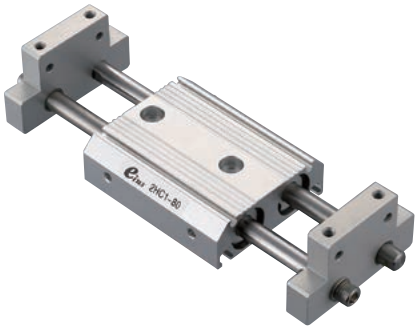

平行チャック・複動・40ST＊2

注文コードNo.	282205 P
型　　式	2HC1-80
標 準 価 格	¥20,000（税別）

- ストローク：40mm×2　● 重量：650g
- 作動限・復帰限用オートスイッチ装着可
- 配管継手は別売 ➡ 6-5,6,7

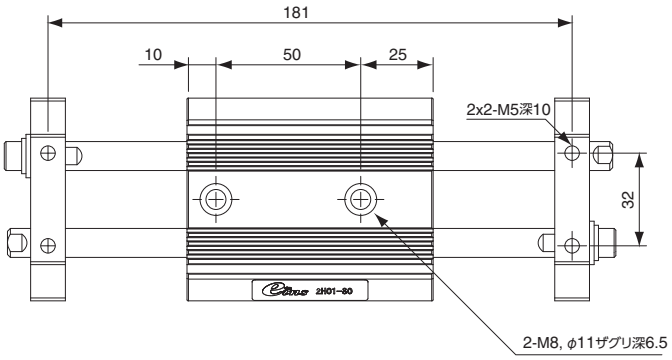

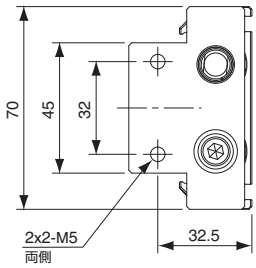

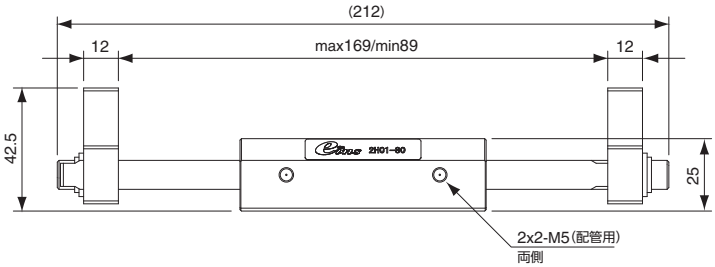

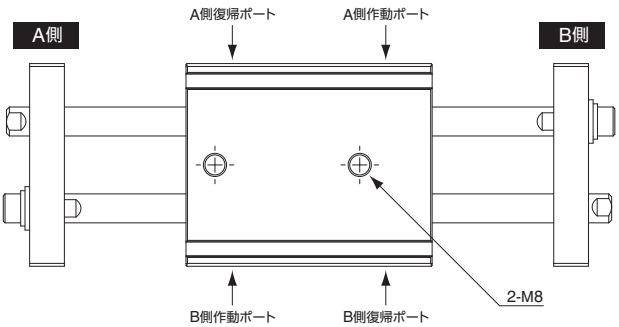

オートスイッチ（有接点）

注文コードNo.	030282
型　　式	D-A93
標 準 価 格	¥1,500（税別）

- 重量：6g　● 適用負荷：リレー、PLC
- 負荷電圧：DC24V
- 負荷電流：5～40mA
- 配線：0.5M OUT（+）茶 OUT（−）青
- インジケータランプ付
- 端末処理はしておりません。
- 配線 ➡ 6-21 参照　● 長さ：0.5m

オートスイッチ（無接点）

注文コードNo.	030425
型　　式	D-M9N
標 準 価 格	¥2,400（税別）

- 重量：8g　● 適用負荷：リレー、PLC
- 負荷電圧：DC24V
- 負荷電流：40mA以下
- 配線：0.5M＋V（茶）、負荷（黒）、0V（青）
- インジケータランプ付
- 端末処理はしておりません。
- 配線 ➡ 6-21 参照　● 長さ：0.5m

■仕　様

品 名	型 式	動作方法	使用空気圧 (MPa)	周囲温度 (℃)	動作ストローク (mm)	シリンダー径 (mm)	グリップ力〈0.4MPa時〉	
							閉 (N)	開 (N)
平行チャック	2HC1-80	複動型	0.4～0.6	5～60	40×2	φ20×2	100	100

P ポイント対象品