クランプ・ヒンジチャック（複動型）

大型製品の取出しに最適です。

▶ミニコンテナシリンダを利用した複動型ヒンジチャック。
▶自動車部品・バンパー・インパネなどの取出しに最適です。

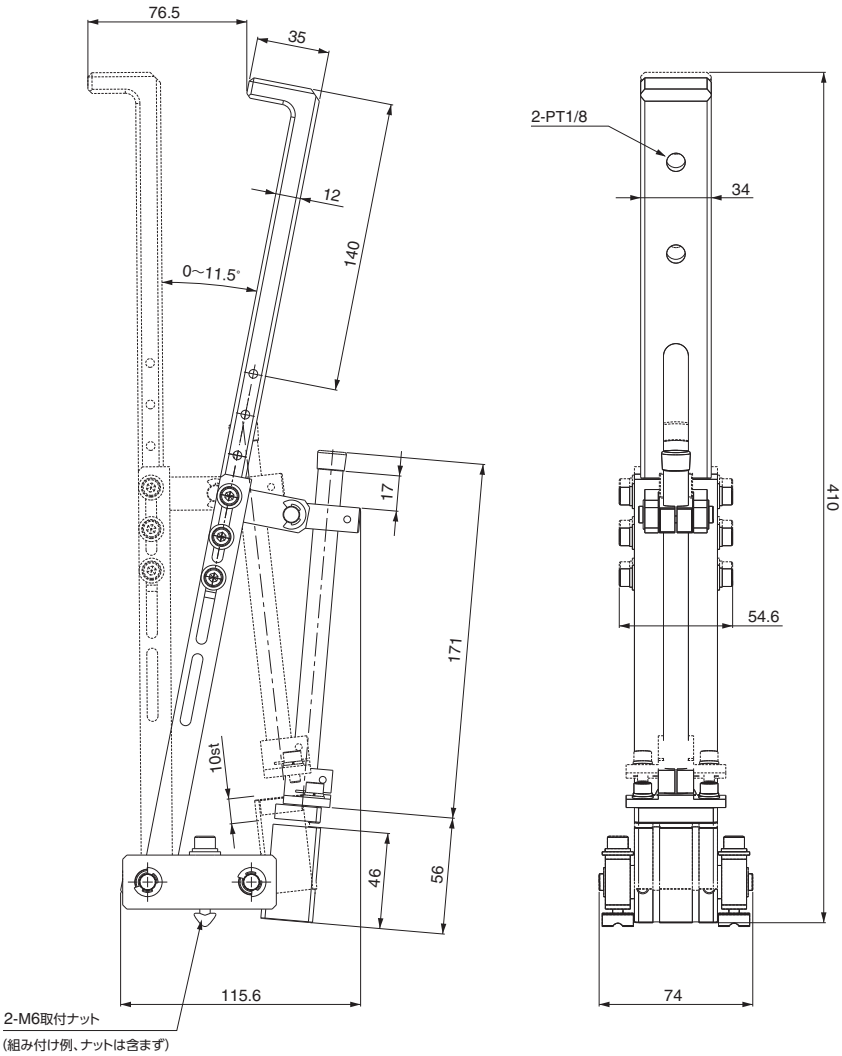

クランプ・ヒンジチャック用

注文コードNo.	110688 Ⓟ
型　　式	L11540-000B
標 準 価 格	¥32,000 (税別)

● 重量：913g

▶吸着パッドスモールシリーズが装着可能です。

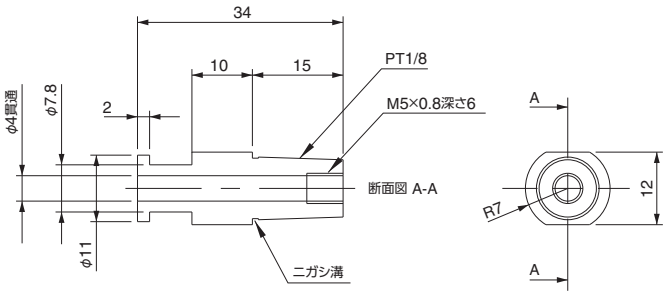

吸着金具・ヒンジチャック用

注文コードNo.	110567 Ⓟ
型　　式	L11540-109
標 準 価 格	¥280 (税別)

● 重量：7g

Ⓟ ポイント対象品