総合カタログ
Vol.6-1

CONTENTS

1-1 チャック交換
- チャックワンタッチ手動
- ツールチェンジャー
- 自動交換システム

2-1 掴 む
- ミニシリンダー
- ミニシリンダー用アクセサリー
- コンテナシリンダー
- コンテナシリンダー用アクセサリー
- 機能チャック
- クッション材

3-1 吸 着
- 吸着パッド
- 吸着金具
- パッドin パッド
- エジェクター / フィルター / チェックバルブ
- 超小型成形品用パーツ
- 真空発生ユニット

4-1 切 る
- エアーニッパー（小型・中型）
- エアーニッパー（大型）

5-1 フレーム・モジュール
- ジャングルジム
- レッツジョイント
- レッツSUS
- 基礎アルミ材
- 自在チャック

6-1 配管部品・センサー
- 配管部品
- 製品確認用センサー
- 電源通信 IO ユニット

7-1 軽量シリーズ
- フレーム / 吸着 / シリンダー / 当板 / マニホールド

8-1 組付用ツール
- 工具 / 治具

9-1 ご 案 内
- 各種ご案内

アインツパーツラインナップ

チャックワンタッチ手動

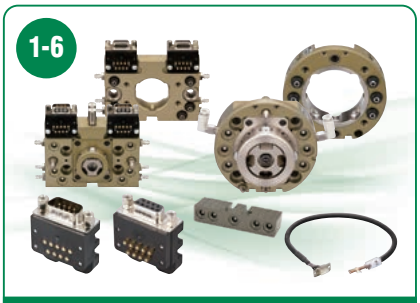

ツールチェンジャー

自動交換システム

ミニシリンダー／樹脂ミニシリンダー

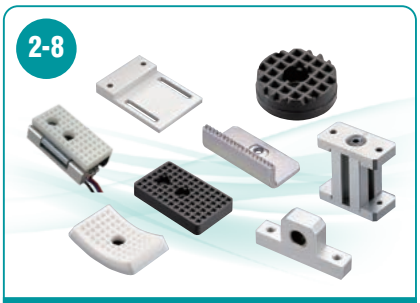

ミニシリンダー用アクセサリー

コンテナシリンダー

コンテナシリンダー用アクセサリー

機能チャック

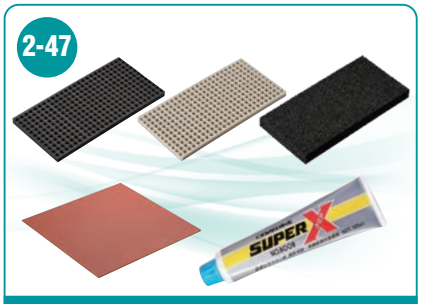

クッション材

吸着パッド

吸着金具／吸着樹脂具

パッドinパッド

エジェクター/フィルター/チェックバルブ

超小型成形品用パーツ

エアーニッパー（小型・中型）

エアーニッパー（大型）

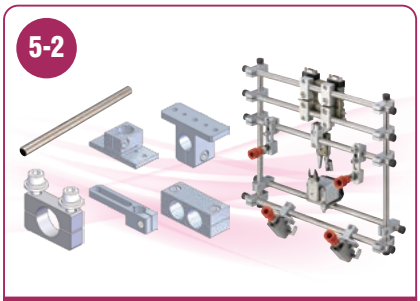

ジャングルジム

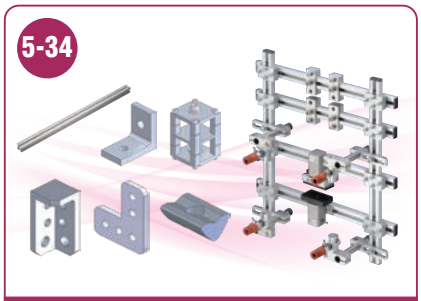

レッツジョイント

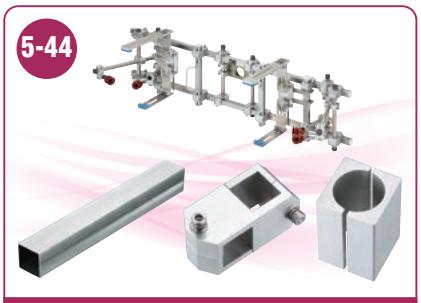

レッツSUS

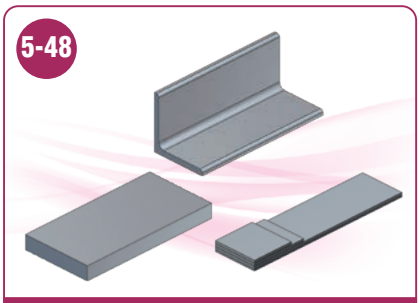

基礎アルミ材

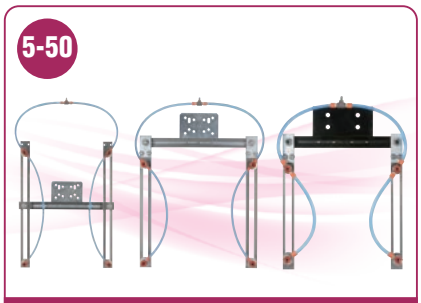

自在チャック

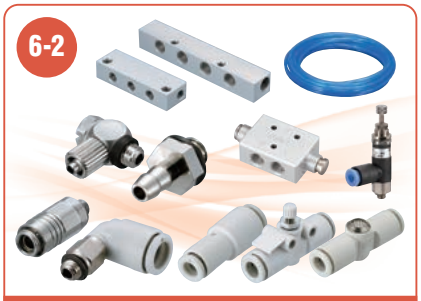

配管部品

製品確認用センサー

軽量シリーズ

組付用ツール

チャック交換
チャック ワンタッチ 手動
ツール チェンジャー
自動交換 システム
掴　む
ミニ シリンダー
ミニ シリンダー用 アクセサリー
コンテナ シリンダー
コンテナ シリンダー用 アクセサリー
機能 チャック
クッション材
吸　着
吸着パッド
吸着金具
パッドin パッド
エジェクター / フィルター / チェックバルブ
超小型成形品用 パーツ
真空発生 ユニット
切　る
エアーニッパー (小型・中型)
エアーニッパー (大型)
フレーム・モジュール
ジャングル ジム
レッツ ジョイント
レッツSUS
基礎 アルミ材
自在 チャック
配管部品・センサー
配管部品
製品確認用 センサー
電源通信 IO ユニット
軽量シリーズ
フレーム / 吸着 / シリンダー / 当板 / マニホールド
組付用ツール
工具 / 治具
ご案内
各種ご案内

用途別製品検索

チャック交換

チャックを短時間で交換可能なアイテム

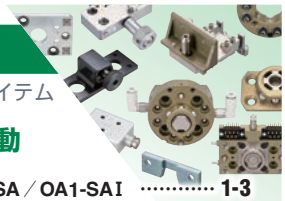

1-2 チャックワンタッチ手動

- OA-SSL／OA-SSⅠ／OA1-SA／OA1-SAⅠ …… 1-3
- OA2-LA／OA-LAⅠ／樹脂製チャックスペーサー …… 1-4
- OA-SSL (SUS)／OA-SSⅠ (SUS)／OC-LA／OC-LAⅡ …… 1-5

1-6 ツールチェンジャー

- B／BNタイプ …… 1-9
- ロングセンターガイド …… 1-14
- A／B／BNタイプ用増設エアーオプション …… 1-15
- A／B／BNタイプ用アクセサリー …… 1-16
- オプション＆アフターパーツ対応表 …… 1-18
- 多関節ロボット用 …… 1-22
- 多関節ロボット用アクセサリー …… 1-27
- オプション＆アフターパーツ対応表 …… 1-34

1-36 自動交換システム

- 自動交換用ハンガー／ハンガーツール …… 1-37
- ネオチャックハンガー …… 1-39

掴　む

ワークを掴む方法で取り出す最適アイテム

2-2 ミニシリンダー

- マイクロミニシリンダー (UMCD)／ミニシリンダー (MCD1)／樹脂シリンダー (MCDR) …… 2-4
- ミニシリンダー (MCE) …… 2-5
- ミニシリンダー H …… 2-6
- パイプシリンダー (MCP1)／吸着複合シリンダー (VMCP) …… 2-7

2-8 ミニシリンダー用アクセサリー

- 当板 …… 2-10
- ツメ／締付板 …… 2-13
- チャックスペーサー (樹脂製)／スペーサー (アルミ製) …… 2-14
- 延長軸／軸受／スライドプレート …… 2-15

2-16 コンテナシリンダー

- ミニコンテナシリンダー (単動型／複動型) …… 2-17
- コンテナシリンダー (複動型／強化型) …… 2-18
- コンテナシリンダーガイド付 (複動型) …… 2-19

2-20 コンテナシリンダー用アクセサリー

- 当板／延長板／締付板 …… 2-21

2-22 機能チャック

- ランナーチャックEシリーズ (超ジュラルミン製爪) …… 2-28
- ランナーチャックE1シリーズ (鉄製爪) …… 2-30
- ランナーチャックE1シリーズ (L爪タイプ) …… 2-32
- ランナーチャックE1シリーズ (爪着脱式) …… 2-33
- ランナーモジュール／ランナーチャックプレート …… 2-35
- トンネルゲートランナーチャック …… 2-36
- パイプ複合チャック …… 2-37
- ヒンジシリンダー …… 2-38
- マグネットチャック …… 2-39
- 平行チャック …… 2-40
- 薄型平行ハンド (複動型) …… 2-44
- ニードルグリッパー …… 2-45
- クランプ・ヒンジチャック (複動型) …… 2-46

2-47 クッション材

- ゴム板／EPスポンジ／シリコンスポンジ …… 2-47

吸　着

ワークを真空圧で取り出す最適アイテム

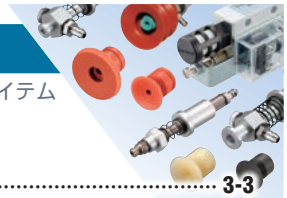

3-2 吸着パッド

- ゴムの材質と特性一覧 …… 3-3
- 埋込式／ビス止式 …… 3-4
- ジャバラ／TR／TRN …… 3-6
- スポンジ付 …… 3-7
- 十字／フリー／EPスポンジ付／吸着キャップ …… 3-8
- 吸着パッド用アクセサリー …… 3-9
- フッ素ジャバラ／多段ジャバラ …… 3-10
- 特殊パッド (薄肉鋼板用／パウチ) …… 3-11
- 金具付 (フラット真空) …… 3-12
- 金具付 (ベローズ／1.5段) …… 3-14
- 金具付 (ベローズ／2.5段) …… 3-15
- 金具付 (長円) …… 3-16
- 薄鋼板用パッド …… 3-17
- 交換用吸着パッド …… 3-18
- 真空グリッパー …… 3-19

3-20 吸着金具

- 吸着金具・吸着樹脂具 (マイクロ／ミニ／スモール／ラージ) …… 3-21
- 吸着金具・保持機構付 …… 3-28
- 回止式 (マイクロ／ミニ／スモール／⅙接続用／角度調整／ラージ) …… 3-29
- 吸着金具↔吸着パッド選定表 …… 3-31
- 固定式／ミニシリンダー用 …… 3-32
- アジャスター …… 3-33
- 吸着角度調整ブラケット …… 3-34

3-36 パッドinパッド

- 中金具／外金具 …… 3-36
- 中パッド／外パッド／テストキット …… 3-37
- パッドinパッド選定表 …… 3-38

3-40 エジェクター／フィルター／チェックバルブ

- プラスチックエジェクター …… 3-41
- エアーエジェクター …… 3-42
- 小型フィルター …… 3-43
- 小型チェックバルブ (真空パッド用) …… 3-44

3-46 超小型成形品用パーツ

3-48 真空発生ユニット

切　る

ゲート、スプルーカットに最適なアイテム

4-2 エアーニッパー（小型・中型）

- エアーニッパー選定方法 …… 4-2
- NWシリーズ …… 4-4
- エアーニッパー替刃 …… 4-9
- アクセサリー …… 4-10
- エアーニッパー⇔アクセサリー選定表 …… 4-11
- ニッパー取付金具 …… 4-12
- NWワンタッチクリップ …… 4-13

4-14 エアーニッパー（大型）

- NTシリーズ …… 4-15
- NSシリーズ／NRシリーズ／増圧ユニット …… 4-16
- ニッパー固定ホルダー／ブラケット …… 4-17
- NBシリーズ …… 4-18
- スプルーカットユニット／タイミングコントローラー …… 4-19
- エアーニッパー替刃／アクセサリー …… 4-20
- NTHシリーズ／NKHシリーズ …… 4-22

フレーム・モジュール

チャック板の基礎フレームアイテム

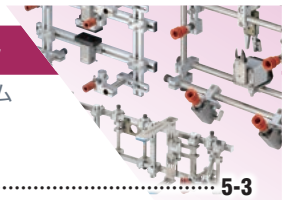

5-2 ジャングルジム

- ジャングルジム商品一覧 …… 5-3
- ジャングルジムSUS・CFRPパイプ／樹脂製固定具 …… 5-8
- パイプエンドキャップ／パイプカッター／クリップ …… 5-9
- 接続金具（コネクター） …… 5-10
- 接続金具（ブラケット） …… 5-13
- 接続金具（ローテーション） …… 5-19
- 接続金具（スライド） …… 5-21
- 接続金具（ワッシャー） …… 5-24
- 接続金具（ナット／ブッシュ） …… 5-25
- 基礎フレームモジュール …… 5-26
- 吸着モジュール …… 5-30
- グリップモジュール …… 5-30
- リミットモジュール …… 5-33

5-34 レッツジョイント

- レッツジョイント商品一覧 …… 5-35
- 基礎フレームモジュール …… 5-38
- 吸着モジュール …… 5-40
- グリップモジュール …… 5-41
- リミットモジュール …… 5-42

5-44 レッツSUS

- レッツSUSパイプ／パイプエンドキャップ …… 5-45
- 接続金具 …… 5-46

5-48 基礎アルミ材

5-50 自在チャック

配管部品・センサー

エアー機器の補助アイテム

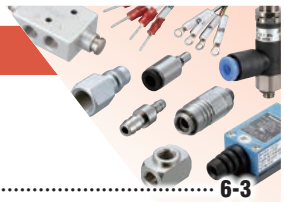

6-2 配管部品

- マニホールド …… 6-3
- 軽量樹脂マニホールド …… 6-4
- 継手 …… 6-5
- ガスケット／エアーカプラー／マイクロカプラー …… 6-8
- エアーチューブ／スリーブ …… 6-9
- 結束バンド／固定具／チューブカッター …… 6-10
- レギュレーター／押ボタン型バルブ／手動押ボタン …… 6-11
- スピコン …… 6-12
- バルブ継手 …… 6-13
- ミニチュア減圧弁 …… 6-14
- ボルト／ナット／ワッシャー …… 6-15

6-16 製品確認用センサー

- スターセンサー …… 6-17
- リミットスイッチ …… 6-18
- マイクロスイッチ／リミットスイッチ …… 6-19
- 取付L金具・リミットスイッチ用 …… 6-20
- オートスイッチ（有接点・無接点） …… 6-21
- 光電センサー …… 6-22
- 光エリアセンサー …… 6-24
- 光ファイバー …… 6-25
- 光アンプ …… 6-26
- 近接SW・ランナーチャック確認用 …… 6-30
- マルチAND基板 …… 6-32

6-34 電源通信IOユニット

軽量シリーズ

更なる軽量化を施したアイテム

7-2 フレーム

- CFRPパイプ（φ12／φ20） …… 7-2
- パイプエンドキャップ …… 7-2
- 樹脂固定具 …… 7-2

7-3 吸着

- 吸着樹脂具（ミニ／スモール） …… 7-3

7-4 シリンダー／当板／マニホールド

- 樹脂シリンダー …… 7-4
- 当板（角型／R型） …… 7-4
- 樹脂マニホールド …… 7-4

組付用ツール

組付に最適なアイテム

8-2 工具／治具

- ボルト締付金具 …… 8-2
- 六角ボルト／継ぎ手締付け工具／切断工具／接着剤 …… 8-3
- 配線配管工具／測定工具／調整工具／治具 …… 8-4

新商品のご案内

商品については、当該ページにてご確認ください。
例）1-7 ➡1-7ページをご確認ください。

2-4

樹脂ミニシリンダー・MCDR

注文コードNo.	123691
型　式	MCDR-10
標準価格	¥1,160（税別）

2-4

樹脂ミニシリンダー・MCDR

注文コードNo.	123692
型　式	MCDR-20
標準価格	¥1,410（税別）

2-7

吸着複合シリンダー

注文コードNo.	211133
型　式	VMCP-10
標準価格	¥5,280（税別）

2-7

吸着複合シリンダー

注文コードNo.	211134
型　式	VMCP-1220
標準価格	¥5,500（税別）

2-7

吸着複合シリンダー

注文コードNo.	211135
型　式	VMCP-30
標準価格	¥5,830（税別）

2-7

吸着複合シリンダー

注文コードNo.	211137
型　式	VMCP-10-C
標準価格	¥8,250（税別）

2-7

吸着複合シリンダー

注文コードNo.	211138
型　式	VMCP-20-C
標準価格	¥8,470（税別）

2-7

吸着複合シリンダー

注文コードNo.	211139
型　式	VMCP-30-C
標準価格	¥8,800（税別）

3-21

吸着樹脂具・ミニ用

注文コードNo.	211105
型　式	VFILP-SS-5-P12
標準価格	¥880（税別）

3-22

吸着樹脂具・ミニ用

注文コードNo.	211106
型　式	VFILP-SS-10-P12
標準価格	¥1,010（税別）

3-23

吸着樹脂具・ミニ用

注文コードNo.	211107
型　式	VFILP-SS-20-P12
標準価格	¥1,060（税別）

3-23

吸着樹脂具・ミニ用

注文コードNo.	211108
型　式	VFILP-SS-30-P12
標準価格	¥1,100（税別）

3-21

吸着樹脂具・ミニ用

注文コードNo.	211109
型　式	VFILP-SS-5
標準価格	¥830（税別）

3-22

吸着樹脂具・ミニ用

注文コードNo.	211110
型　式	VFILP-SS-10
標準価格	¥840（税別）

3-23

吸着樹脂具・ミニ用

注文コードNo.	211111
型　式	VFILP-SS-20
標準価格	¥880（税別）

3-23

吸着樹脂具・ミニ用

注文コードNo.	211112
型　式	VFILP-SS-30
標準価格	¥910（税別）

3-24

吸着樹脂具・スモール用

注文コードNo.	211092
型　式	VFILP-S-5-P12
標準価格	¥840（税別）

3-25

吸着樹脂具・スモール用

注文コードNo.	211093
型　式	VFILP-S-10-P12
標準価格	¥1,050（税別）

3-25

吸着樹脂具・スモール用

注文コードNo.	211094
型　式	VFILP-S-20-P12
標準価格	¥1,090（税別）

3-26

吸着樹脂具・スモール用

注文コードNo.	211095
型　式	VFILP-S-30-P12
標準価格	¥1,140（税別）

3-24

吸着樹脂具・スモール用

注文コードNo.	211097
型　　式	VFILP-S-5
標 準 価 格	¥690 (税別)

3-25

吸着樹脂具・スモール用

注文コードNo.	211098
型　　式	VFILP-S-10
標 準 価 格	¥900 (税別)

3-25

吸着樹脂具・スモール用

注文コードNo.	211099
型　　式	VFILP-S-20
標 準 価 格	¥940 (税別)

3-26

吸着樹脂具・スモール用

注文コードNo.	211100
型　　式	VFILP-S-30
標 準 価 格	¥970 (税別)

5-8

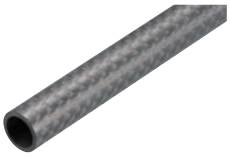

CFRPパイプφ12

注文コードNo.	023361
型　　式	CFRP 12＊1.5＊1500
標 準 価 格	¥9,900 (税別)

5-8

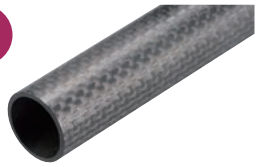

CFRPパイプφ20

注文コードNo.	023362
型　　式	CFRP 20＊1.5＊1500
標 準 価 格	¥14,850 (税別)

5-10

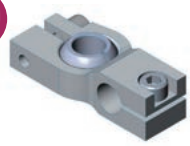

フローティングクロスコネクターφ12

注文コードNo.	054346
型　　式	F-CROSS-12
標 準 価 格	¥4,510 (税別)

5-10

フローティングクロスコネクターφ20

注文コードNo.	054347
型　　式	F-CROSS-20
標 準 価 格	¥5,060 (税別)

5-13

フローティングパラレルコネクターφ12

注文コードNo.	054344
型　　式	F-PARA-12
標 準 価 格	¥4,400 (税別)

5-13

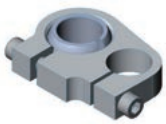

フローティングパラレルコネクターφ20

注文コードNo.	054345
型　　式	F-PARA-20
標 準 価 格	¥4,950 (税別)

3-11

特殊パッド(薄肉鋼板用/パウチ)

軟体や袋形状ワーク取出しに最適なパッド。
詳しくは**3-11**をご覧ください。

3-36

パッドinパッド パーツ

新たにパッドinパッド商品を追加しました。
詳しくは**3-36**をご覧ください。

8-2

工　具

アインツチャックの組付に便利な工具。
詳しくは**8-2**をご覧ください。

8-4

治　具

アインツチャックの組付に便利な工具。
詳しくは**8-4**をご覧ください。

「モジュール商品」販売方法変更のご案内

▶ 下記モジュール(セット) をセット販売から単品販売へ変更致します。

注文コードNo.	品　名	型　式	記載ページ
090156	吸着モジュール・ジャングルジム(φ8) 用	JSM-002	5-30
090216	吸着モジュール・ジャングルジム(φ8) 用	JSM-003B	5-30
090159	吸着モジュール・ジャングルジム(φ12) 用	JSM-005	5-30
090217	吸着モジュール・ジャングルジム(φ12) 用	JSM-006B	5-30
090218	吸着モジュール・ジャングルジム(φ12) 用	JSM-007B	5-31
090232	グリップモジュール・ジャングルジム(φ12) 用	JGM1-001	5-31
090233	グリップモジュール・ジャングルジム(φ12) 用	JGM1-002	5-31
090234	グリップモジュール・ジャングルジム(φ12) 用	JGM1-003	5-31
090235	グリップモジュール・ジャングルジム(φ12) 用	JGM1-004	5-31
090236	グリップモジュール・ジャングルジム(φ12) 用	JGM1-005	5-31
090237	グリップモジュール・ジャングルジム(φ12) 用	JGM1-006	5-31
090238	グリップモジュール・ジャングルジム(φ12) 用	JGM1-007	5-31
090239	グリップモジュール・ジャングルジム(φ12) 用	JGM1-009	5-31
090240	グリップモジュール・ジャングルジム(φ12) 用	JGM1-011	5-32
090241	グリップモジュール・ジャングルジム(φ20) 用	JGM1-013	5-32
090242	グリップモジュール・ジャングルジム(φ20) 用	JGM1-016	5-32
090243	グリップモジュール・ジャングルジム(φ20) 用	JGM1-017	5-32
090244	グリップモジュール・ジャングルジム(φ20) 用	JGM1-018	5-32
090245	グリップモジュール・ジャングルジム(Φ20) 用	JGM1-023	5-33
090219	リミットモジュール・ジャングルジム(φ8) 用	JLM-001B	5-33
090220	リミットモジュール・ジャングルジム(φ12) 用	JLM-002B	5-33
090190	リミットモジュール・ジャングルジム(φ12) 用	JLM-003	5-33
110569	吸着モジュール・レッツジョイント用	LSM-001	5-40
110570	吸着モジュール・レッツジョイント用	LSM-002	5-40
110571	吸着モジュール・レッツジョイント用	LSM-003	5-40
110689	吸着モジュール・レッツジョイント用	LSM-004B	5-40
110690	吸着モジュール・レッツジョイント用	LSM-006B	5-40
110577	グリップモジュール・レッツジョイント(UMCD) 用	LGM-002	5-41
110696	グリップモジュール・レッツジョイント(MCD1) 用	LGM1-005	5-41
110697	グリップモジュール・レッツジョイント(MCD1) 用	LGM1-006	5-41
110582	グリップモジュール・レッツジョイント(MCD1) 用	LGM-007	5-41
110583	グリップモジュール・レッツジョイント(MCD1) 用	LGM-008	5-41
110584	グリップモジュール・レッツジョイント(MCD1) 用	LGM-009	5-41
110586	グリップモジュール・レッツジョイント(MCD1) 用	LGM-011	5-41
110587	グリップモジュール・レッツジョイント(MCD1) 用	LGM-012	5-41
110692	グリップモジュール・レッツジョイント(MCP) 用	LGM1-014	5-42
110693	グリップモジュール・レッツジョイント(MCP) 用	LGM1-015	5-42
110694	グリップモジュール・レッツジョイント(MCP) 用	LGM1-017	5-42
110599	リミットモジュール・レッツジョイント用	LLM-003	5-42

仕様変更商品のご案内

注文コードNo.	変更前商品		注文コードNo.	品　名	変更後商品	変更内容	記載ページ
090203	J25410-30A	→	090264	パイプ複合チャックD・φ20・90度	J25410-30B	バネ形状の変更	2-37
185338	SSAXM-30-ED-85-PT1/8M	→	187562	薄鋼板用パッド	SSAXM-30-ED85-PT1/8AGJNT	接続金具の形状変更	3-17
185339	SSAXM-40-ED-85-PT1/8M	→	187563	薄鋼板用パッド	SSAXM-40-ED85-PT1/8AGJNT		3-17
185340	SSAXM-50-ED-85-PT1/8M	→	187564	薄鋼板用パッド	SSAXM-50-ED85-PT1/8AGJNT		3-17
185341	SSAXM-60-ED-85-PT1/8M	→	187565	薄鋼板用パッド	SSAXM-60-ED85-PT1/8AGJNT		3-17
185342	SSAXM-80-ED-85-PT1/8M	→	187566	薄鋼板用パッド	SSAXM-80-ED85-PT1/8AGJNT		3-17
185343	SSAXM-100-ED-85-PT1/8M	→	187567	薄鋼板用パッド	SSAXM-100-ED85-PT1/8AGJNT		3-17
185344	SSAXM-115-ED-85-PT1/8M	→	187568	薄鋼板用パッド	SSAXM-115-ED85-PT1/8AGJNT		3-17
060356	GT-NKH20	→	131709	エアーハイドロヒートニッパー	NKH20XL-25	生産中止に伴う代替品	4-22
131845	N01913-104	→	131408	コネクタープレート25・D	N01913-104	材質・形状変更	5-37
131049	N01913-108		131412	コネクタープレート25・H	N01913-108	材質変更	5-37
210935	VHK2-04F-04FL	→	211152	フィンガーバルブ	VHK2A-04F-04FL	生産中止に伴う代替品	6-13
210936	VHK2-06F-06FL	→	211153	フィンガーバルブ	VHK2A-06F-06FL		6-13
210937	VHK3-04F-04FL	→	211154	フィンガーバルブ	VHK3A-04F-04FL		6-13
210938	VHK3-06F-06FL	→	211155	フィンガーバルブ	VHK3A-06F-06FL		6-13

お取引のご案内

アインツオンラインショップへご注文いただく場合

本カタログ掲載商品は「アインツオンラインショップ」にてご注文いただく事ができます。
ご注文いただくには会員登録が必要となります。会員登録は下記参照願います。

●会員登録方法

下記のいずれかでお申込みください。
受付確認後、ご記入のメールアドレス宛に「会員ID」をご連絡いたします。

▶パソコン（einsオンラインショップ）でのご登録
https://www.eins1.jp
サイト内会員登録フォームより簡単にご登録ができます。

▶E-mailでのご登録
eins.info@star.stertec.co.jp
お客様登録用紙※1に必要事項をご記入の上、メールでお送りください。

▶FAXでのご登録
0587-94-1319
お客様登録用紙※1に必要事項をご記入の上、FAXでご送付ください。

※1 用紙は、本カタログ最終ページをコピーの上ご利用ください。
※2 お客様登録内容に変更が生じた場合、すみやかにご連絡ください（メール／FAX／TEL）。

アインツオンラインショップでご注文

https://www.eins1.jp
アインツ会員ID・パスワードでログインされますとご精算時に、見積書のダウンロードができます。※2

↓

内容のご確認

商品の発送 ↓ 発送完了のお知らせをE-mailにてご連絡

ご注文商品のお受け取り

アインツオンラインショップ会員特典

特典1
ポイント10%還元！
対象商品に限ります。

特典2
送料無料！
1回のご注文金額が15,000円（税抜）以上の場合。

特典3
CADデータ無料ダウンロード！
DXF・IGES・STEP形式。

特典4
メールマガジン配信！
新商品など最新情報の定期配信。

●特典をご利用になるには会員登録が必須です。　●ポイントは、1ポイントにつき1円換算となります。
●ポイント付与は、商品発送後に確定されます。次回のご購入からご利用頂けます。
●1回のご注文にポイントをご利用された場合、ポイント付与されません。　●ポイントは送料及び消費税にもご利用頂けます。
●1年以上購入が無い場合、ポイントは0になります。（但し、1ヶ月前にその旨のお知らせメールを送信します。）

国内でお取引されましたアインツ商品は、海外へ転売することが出来ません。
別途、海外の事業所がございますので、詳しくはお問い合わせください。

最寄りの弊社支店・営業所へご注文いただく場合

弊社支店・営業所で購入を希望※3されるお客様は、アインツ会員登録は不要です。
下記ご連絡先をご参照の上、最寄りの弊社支店・営業所へ直接ご注文ください。

●㈱スター精機 支店・営業所連絡先

- ▶関東支店…TEL：0283-24-8211 FAX：0283-24-5687
- ▶東京営業所…TEL：03-5824-5010 FAX：0283-24-5687
- ▶仙台営業所…TEL：022-249-4691 FAX：022-249-4725
- ▶新潟営業所…TEL：0256-68-3366 FAX：0256-68-3367
- ▶甲信営業所…TEL：0263-51-5230 FAX：0263-51-5235
- ▶神奈川営業所…TEL：046-400-7161 FAX：046-400-7163
- ▶名古屋支店…TEL：0587-95-7557 FAX：0587-96-1291
- ▶浜松営業所…TEL：053-432-6131 FAX：053-433-0107
- ▶静岡営業所…TEL：054-289-2241 FAX：054-289-2239
- ▶富山営業所…TEL：076-492-3260 FAX：076-492-3216
- ▶大阪支店…TEL：06-4255-8811 FAX：06-4255-8812
- ▶滋賀営業所…TEL：077-551-1721 FAX：077-551-1725
- ▶広島営業所…TEL：082-874-6320 FAX：082-874-6353
- ▶福岡営業所…TEL：092-592-8270 FAX：092-592-8271
- ▶大分シャトルセンター…TEL：0979-32-3070 FAX：092-592-8271

※3 取引条件がアインツオンラインショップとは異なりますので、詳細は事前にお問い合わせください。

最寄りのスター精機 支店・営業所でご注文※3

アインツ会員の登録は不要です

E-mail、電話、FAXでご注文

内容のご確認

商品の発送

ご注文商品のお受け取り

お支払い方法・発送について

お支払い方法	掛け払い(請求書払い)　代金引換　クレジットカード決済 ●但し、弊社規定により掛け払いを希望された場合でも代金引換取引を指定させて頂く場合がございます。※4 ●ご利用頂けるクレジットカードの種類（VISA/MASTER/JCB/AMERICAN EXPRESS/Diners）
宅配業者	ヤマト運輸　午後4時までのご注文は、当日出荷致します。午後4時以降のご注文につきましては翌営業日発送となります。
送料 ※離島、特別便を除く	発送料金(1回のご注文ごと※離島・特別便を除く)。但し、1回のご注文金額が15,000円(税抜)以上の場合は送料無料。

1,200円(税別)

中部	愛知・岐阜・三重・静岡
北陸	富山・石川・福井
関東	群馬・栃木・茨城・千葉・埼玉・神奈川・東京・山梨
信越	新潟・長野
関西	大阪・京都・奈良・滋賀・兵庫・和歌山

1,300円(税別)

中国	島根・鳥取・山口・広島・岡山
四国	愛媛・香川・高知・徳島
北東北	青森・秋田・岩手
南東北	宮城・山形・福島

1,400円(税別)

九州	福岡・佐賀・長崎・熊本・大分・宮崎・鹿児島

2,700円(税別)

北海道	北海道

4,300円(税別)

沖縄	沖縄

代金引換の場合　代金引換をご利用のお客様は、送料以外に1回の発送につき、別途300円(消費税別途)の代金引換手数料がかかります。

縦・横・高さの合計が1.5mを超えるものについては、宅配業者が変更となります。(西濃運輸)

●在庫切れ商品及び在庫をもたない一部商品につきましては、入荷次第の発送となります。尚発送日については後日ご連絡いたします。 ●商品表示価格には、消費税は含まれておりません。●代金引換・クレジットカード決済の場合、弊社から領収書は発行いたしません。代金引換の場合、運送会社からの領収書が正式なものとしてご利用頂けます。クレジットカード決済の場合、カード会社から発行されますご利用明細書が領収書としてご利用頂けます。●営業日は「営業日カレンダー」でご確認いただけます。●重量及び大きさによって送料が割増しになる場合が有ります。●お振込み手数料は、お客様ご負担となります。●ご登録時の取引条件が「振込み」となっている場合、代金引換、クレジットカード決済に変更頂く事も可能です。●長尺品(1,500mm以上)の配送は、西濃運輸便となります。送料は上記価格と異なります事をご了承願います。

ご変更、キャンセル、返品、クレーム対応について

午後4時までのご注文は、当日出荷となりますので午後4時までにご連絡いただければ変更、キャンセルが出来ます。
午後4時以降のご注文は、翌営業日の午後4時までにご連絡いただければ変更、キャンセルが出来ます。
返品及びクレーム等に関しては、商品到着後、1週間以内に弊社ご購入窓口までご連絡ください。

様々なご要望に対しアインツがロボットハンドの設計をサポートいたします！

ロボットハンドのCAD設計サポート

- 10,000点以上の設計実績
- 2Dでは把握できない多角度での確認が可能
- 金型情報により金型との干渉確認が可能

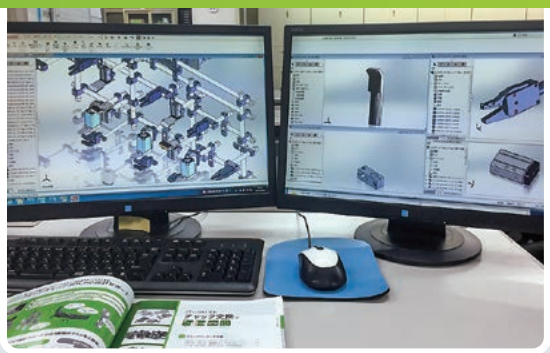

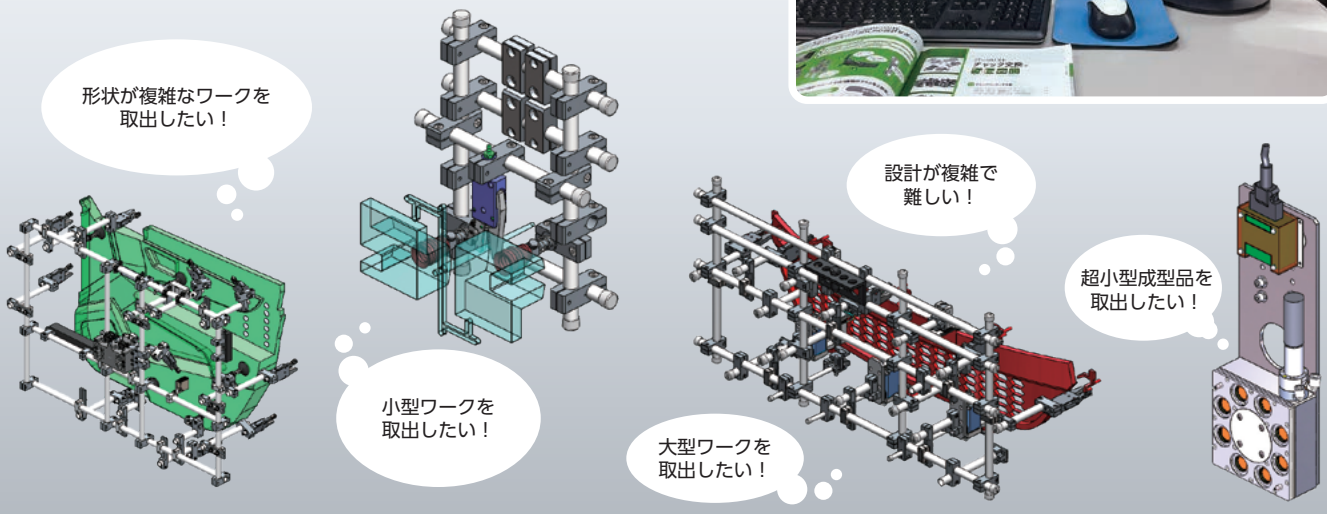

ロボットハンドの3DCAD設計サポートでは3種類のプランをご提案。

アインツへ依頼	弊社の営業担当者に依頼	ご自身による設計
●要会員登録		●要会員登録 ※
ワークサンプルや製品CAD図（iges形式）等を用意する。		
専用シートをダウンロードし、必要事項を記入する。	営業担当者がお伺いし、お打ち合わせ。	einsオンラインショップ会員になり、サイト内の3Dデータ（iges形式）をダウンロードする。
ワークサンプルと専用シートをEins事業部まで発送する。		
弊社スタッフによる設計。 ●弊社スタッフによる設計は有償となります。		お客様ご自身による設計。 eins商品について、不明な点があればご質問ください。
3D図面、見積書をPDF形式で作成し、E-mailにてご連絡いたします。		

ロボットハンド完成！

ロボットハンドパーツのご注文は、アインツで購入（einsオンラインショップ）、または、最寄りの弊社支店・営業所にご依頼することができます。

※アインツ会員登録は10ページをご確認ください。

チャック製作に必要なノウハウが身につきます！

eins無料セミナーのご紹介

ロボットハンドの製作を無料で教えます!!

- **アインツパーツの紹介**
  （パーツの最適な使用方法）
- **必要情報の事前準備**
  （事前に準備が必要な情報の説明）
- **取出し方法**
  （製品に合った取出し方法の説明）

- **設計作業実演**
  （構想を基に、設計の実演）
- **3D設計のメリット**
- **パーツデータのダウンロード方法**
  （使用方法、機能、特長を紹介）

- **組立作業体験**
  （図面を基に組付を実施）
- **プロツールの紹介**
  （作業効率を上げるツール紹介）

お客様のご要望に沿ったプログラムで、
パーツの使用方法、構想・設計図の製作・組立に至るまで、
トータルサポート致します！

所要時間 約4時間

お申込はWebサイト・URL・QRコードまたは最寄りの弊社支店・営業所までご連絡ください。

✿	本社・工場	TEL. 0587-95-6491
	出雲工場	TEL. 0853-72-4311
✿	関東支店	TEL. 0283-24-8211
	東京営業所	TEL. 03-5824-5010
	仙台営業所	TEL. 022-249-4691
	新潟営業所	TEL. 0256-68-3366
	神奈川営業所	TEL. 046-400-7161
	甲信営業所	TEL. 0263-51-5230
	名古屋支店	TEL. 0587-95-7557
	浜松営業所	TEL. 053-432-6131
	静岡営業所	TEL. 054-289-2241
	富山営業所	TEL. 076-492-3260
✿	大阪支店	TEL. 06-4255-8811
	滋賀営業所	TEL. 077-551-1721
	広島営業所	TEL. 082-874-6320
	福岡営業所	TEL. 092-592-8270
	大分シャトルセンター	TEL. 0979-32-3070

✿はセミナー開催会場となります。

eins 移動展示車(キャラバンカー)のご紹介